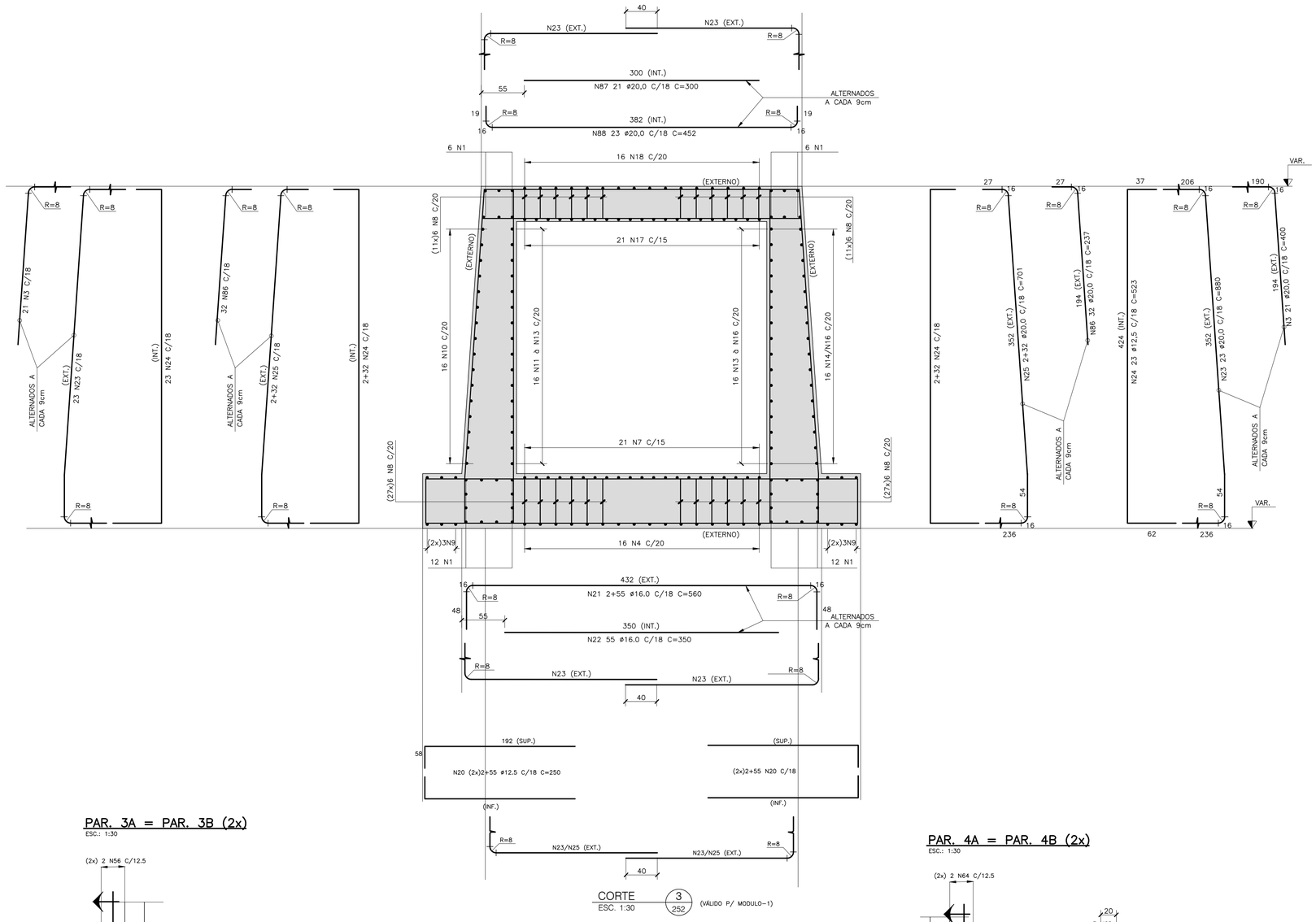

PAR. 2A = PAR. 2B (2x)

ESC.: 1:30

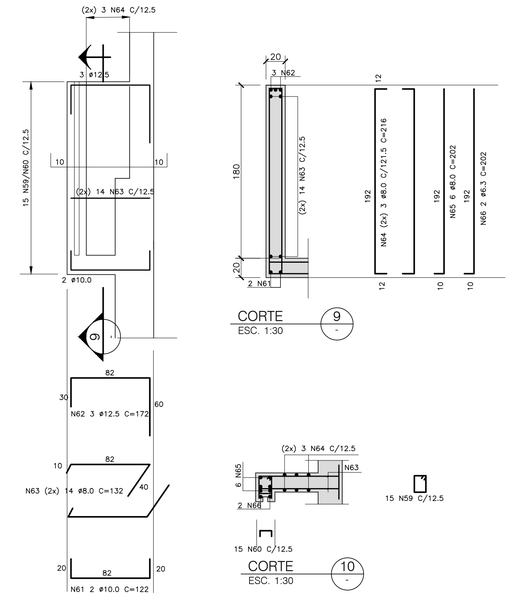

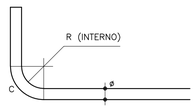

P/ ø20 – R=8 – C=10

DETALHE DE DOBRAMENTO DAS BARRAS

S/ ESC.

PAR. 3A = PAR. 3B (2x)

ESC.: 1:30

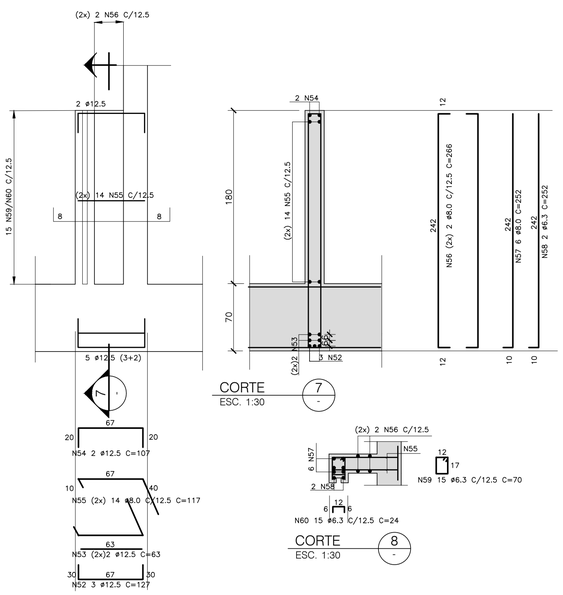

PT.1 (2x)

ESC.: 1:30

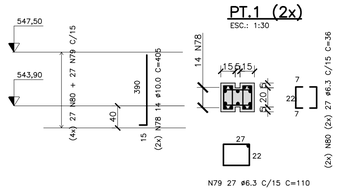

PAR. 4A = PAR. 4B (2x)

ESC.: 1:30

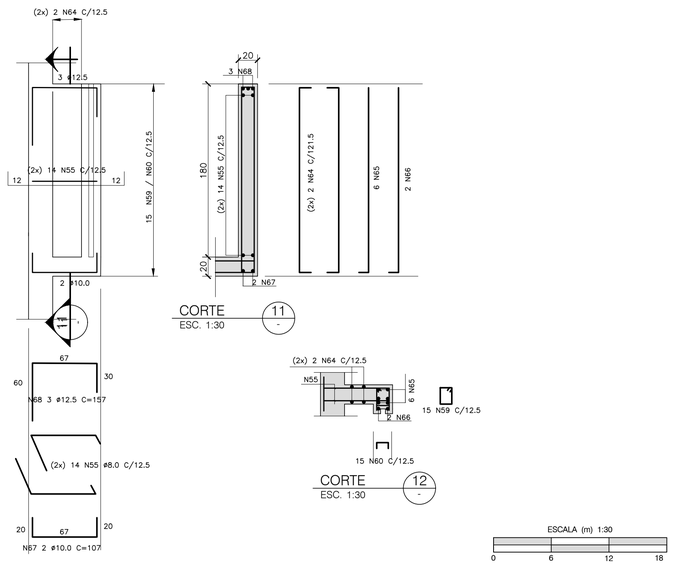

ESCALA (m) 1:30

0 6 12 18

NOTAS:

1 – COBRIMENTO DA ARMADURA = 4,0cm

2 – CONFIRMAR MEDIDAS NA OBRA.

EDUARDO PEREIRA DE SOUZA:27061046864
2022.08.18 12:32:13 -03'00'

REV.	DESCRIÇÃO	DATA	EXEC.	CONF.	APROV.
00	EMISSÃO INICIAL	06/2019	A.M.N.	A.F.R.F.	J.V.C.

ARCADIS logos

PROJETADO A.F.R.F.	RESPONSÁVEL J.C.VALSECCHI	
DESENHADO S.S.S.	RT–CREA Nº 0601239543	
CONFERIDO A.F.R.F.	DATA 06/2019	

DES. Nº. EST–BAR–254

CONSÓRCIO INTERMUNICIPAL DO RIBEIRÃO PIRAÍ

VISTO

DOC. APROV.

DATA

PROJETO EXECUTIVO DA BARRAGEM DO RIBEIRÃO PIRAÍ – ETAPA 1

TORRE DA TOMADA DE ÁGUA E GALERIA DE DESVIO

ARMAÇÕES DA TORRE E MODULO–1

DES. Nº. EST–BAR–254 | ESC. 1:30 | REV. 00 | FL. 01/03

G:\FORMATOS\FORMATO_A1_COR.dwg